YUMUŞAK BAŞLI PİST BORDÜRÜ

SFS Yumuşak Başlı Bordür

SKU: SFS-KERB-SOFT



Pist sınırları ve sporcu temas alanları için güvenlik odaklı tasarlanmış kompozit kenar bordürü. Yumuşak üst yüzeyi, sporcuların düşme veya çarpma durumlarında yaralanma riskini en aza indirir. Pistin iç ve dış hatlarını belirlerken, kompozit alt gövdesi sayesinde zemine sağlam bir şekilde sabitlenir ve uzun yıllar formunu korur.

MALZEME
YUMUŞAK KOMPOZİT
İÇ GENİŞLİK
Pist Kenarı
SERTİFİKASYON
World Athletics Onaylı

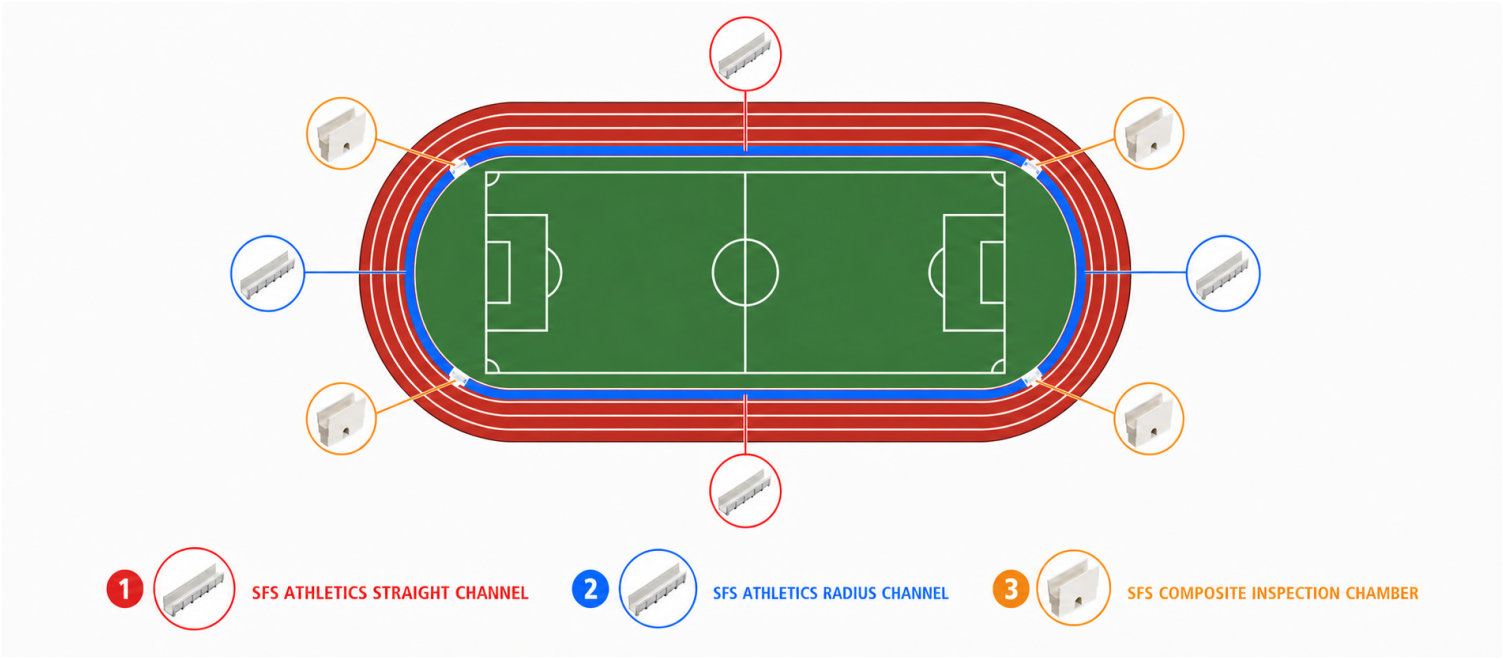

400m	NW 125	COMPOSITE	WORLD ATHLETICS
STANDART PİST	İÇ GENİŞLİK	MALZEME	ONAYLI

ÜRÜN ÖZELLİKLERİ

- ✓ Dünya Atletizm Onaylı
- ✓ Kompozit malzeme
- ✓ NW 125 iç genişlik
- ✓ 1000 mm birim uzunluğu

SİSTEME GENEL BAKIŞ

SFS Atletizm Drenaj Sistemi, standart 400 m atletizm pistleri için tasarlanmış bütünleşik bir su yönetimi çözümüdür. Düz kanal, yay kanal, kapak ve rögar bileşenleri birlikte çalışarak yüzey sularını hızlı ve etkin biçimde pistten uzaklaştırır.



ÜRÜN

ÜRÜN	DEĞER
SKU	**SFS-KERB-SOFT**
KATEGORİ	Yumuşak Başlı Pist Bordürü
MALZEME	YUMUŞAK KOMPOZİT
İÇ GENİŞLİK	Pist Kenarı
DRENAJ ROLÜ	Kenar Detayı
BİRİM BOYUTLARI	Uzunluk 1000 mm · Yükseklik 50 mm · Genişlik 50 mm (standart profil)
BİRİM AĞIRLIĞI	3,1 kg / adet · 0,4 kg / 50 cm (bordür lastiği)
ÇALIŞMA SICAKLIĞI	-30°C / +80°C
YÜZEY KAPLAMA	UV dayanımlı kompozit
STANDART	EN 1433 / World Athletics TR
SERTİFİKASYON	World Athletics Onaylı

UYGULAMA ALANLARI

- Pist ile iç alan arasındaki atletizm pisti iç kenar sınırı
- Sporcu temasının mümkün olduğu pist kenarlarında güvenli sınır detayı
- Atletizm pisti yüzeyi ile alan etkinliği alanları arasındaki geçiş
- Sert bordür yerine yumuşak, esnek kenar tercih edilen alanlar

TEKNİK ÇİZİM DOSYALARI (DXF)

ÇİZİM	DOSYA ADI
Yumuşak Başlı Bordür	*sfs-soft-head-kerb.dxf*
Bordür Kalıbı Çizimi	*sfs-soft-head-kerb-mold.dxf*

DXF dosyalarını sfsdrain.com'daki ürün sayfasından indirin

MALZEME ÖZELLİKLERİ

ÖZELLİK	DEĞER
Yoğunluk	2.1 - 2.3 g/cm³
Isı Dayanımı	100°C (sürekli yük)
Dona Dayanım	-50°C
Su Penetrasyonu	0 mm
Su Emme	0.05%

TAMAMLAYICI ÜRÜNLER



SFS Atletizm Düz Kanal
SFS-ATH-STR



SFS Atletizm Yay Kanal
SFS-ATH-RAD



SFS Kompozit Rögar
SFS-ROGAR

MONTAJ GENEL BAKIŞ

#	ADIM	AÇIKLAMA
01	**Konum Planlaması**	Pist iç kenarı boyunca bordür hattını işaretleyin. Üst kotun bitmiş pist yüzeyiyle uyuştuğunu doğrulayın. Pist yüzeyi uygulamacısıyla koordinasyon sağlayın.
02	**Taban Hazırlığı**	Sağlam ve düzgün bir taban hazırlayın. Belirtildiği gibi beton veya sıkıştırılmış agrega yataklaması kullanın. Tabanın temiz olduğundan emin olun.
03	**Bordür Yerleştirme**	Bordür birimlerini işaretli hat boyunca uç uca yerleştirin. Şerit çizgi ile hizalayın. Üst kotun tasarım kotuyla aynı hizada olduğunu doğrulayın.
04	**Sabitleme**	Bordürü proje şartnamesine göre sabitleyin. Birimler arası derz noktalarının sıkı olduğundan emin olun. Pist yüzeyi uygulanmadan önce hizalamayı kontrol edin.
05	**Son Kontrol**	Tam bordür hattını kontrol ederek tutarlı kot ve hizalamayı doğrulayın. Yumuşak baş profilinin hasarsız olduğunu doğrulayın. Tüm derz noktalarının kapalı olduğunu kontrol edin.

ÖNEMLİ NOTLAR VE GEREKSİNİMLER

› Beton destek kurumadan (min. 24 saat) geri doldurmayın.
› Kapak tipi yüzey kaplama kalınlığıyla eşleşmelidir.
› Minimum eğim: çıkış noktasına doğru %0,5.
› Tüm drenaj bağlantıları su sızdırmaz olmalıdır.
› World Athletics Teknik Düzenlemelerine uygun montaj yapın.
› Montaj diyagramları için sonraki sayfaları inceleyin.

SFS MÜHENDİSLİK
SFS DRAIN
ATLETİZM PİSTİ DRENAJ ÇÖZÜMLERİ
World Athletics onaylı kompozit drenaj sistemleri.
Atletizm pistleri için güvenilir su yönetimi.

WEB SİTESİ
sfsdrain.com
E-MAIL
info@sfsdrain.com
SERTİFİKASYON
World Athletics Onaylı

Bu belge yalnızca teknik referans amaçlıdır. Özellikler önceden bildirilmeksizin değiştirilebilir. Projeye özgü rehberlik için SFS Drain mühendisliğiyle iletişime geçin.

MONTAJ DİYAGRAMI 1 / 1

Yumuşak Başlı Bordür Montajı - Kesit Görünümü

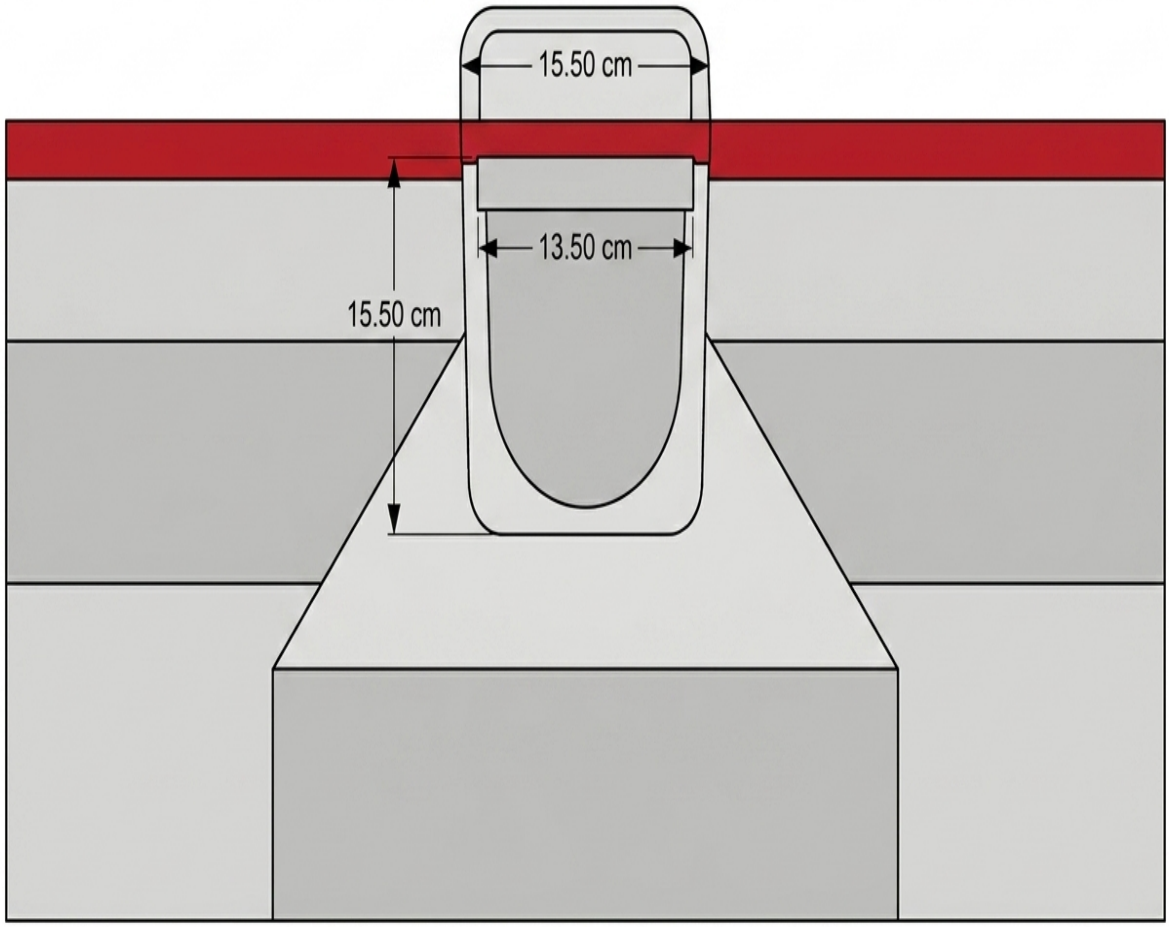

Pist iç kenarında yumuşak başlı bordür. Üst pist yüzeyiyle aynı hizada. Pist ile iç alan arasında esnek sınır sağlar.